NOTA: SE EXIGIRÁ EL CÁLCULO DE VERIFICACIÓN DE TENSIONES Y DIMENSIONAMIENTO, DE LA ESTRUCTURA DE H° A° Y METÁLICA, DE LA VENTILACIÓN Y EL MECANISMO DE EXTRACCIÓN DE BOMBAS Y CANASTO DE RETENCIÓN DE SÓLIDOS.

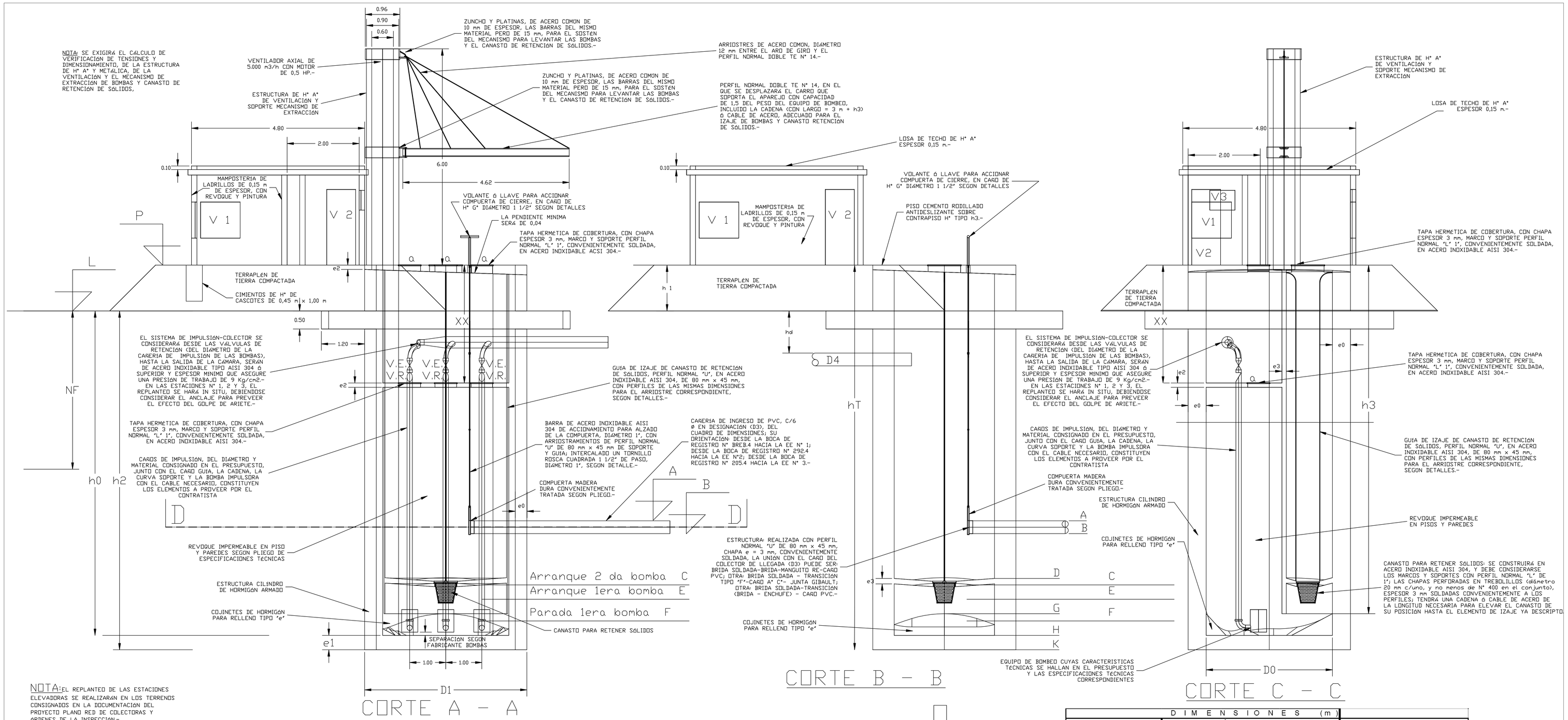

NOTA: EL REPLANTEO DE LAS ESTACIONES ELEVADORAS SE REALIZARÁN EN LOS TERRENOS CONSIGNADOS EN LA DOCUMENTACIÓN DEL PROYECTO PLANO RED DE COLECTORAS Y ÓRDENES DE LA INSPECCIÓN.-

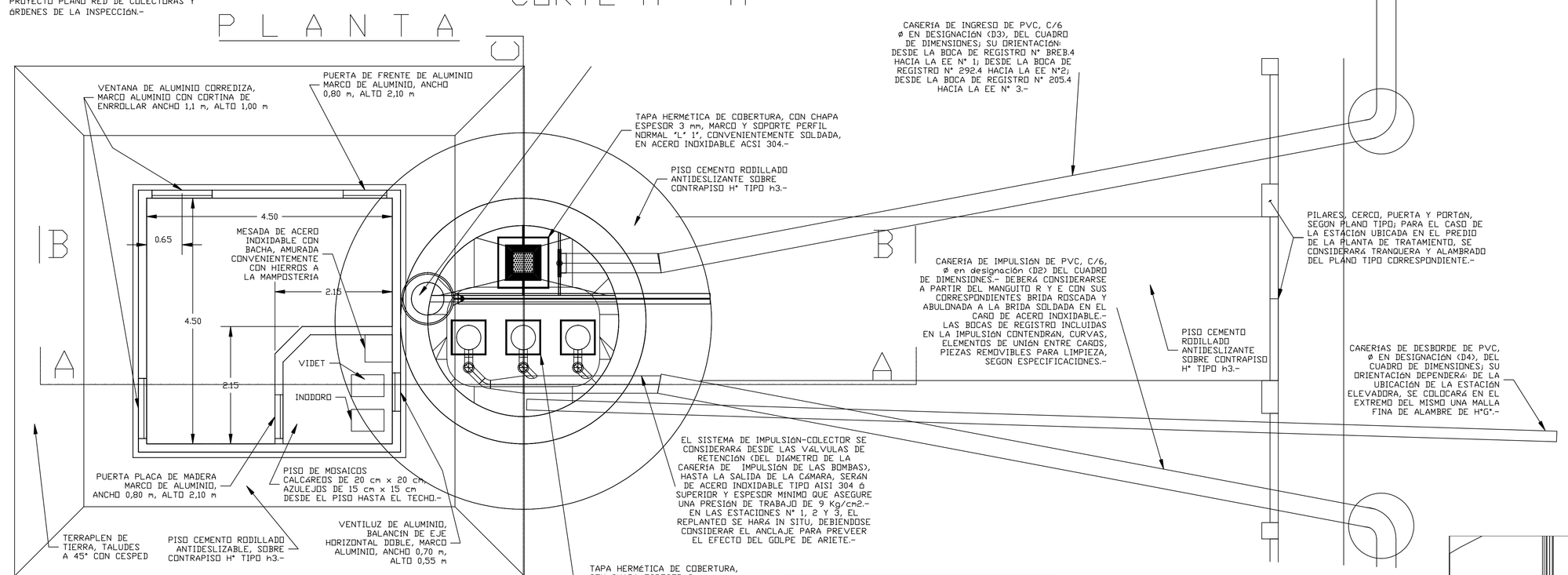

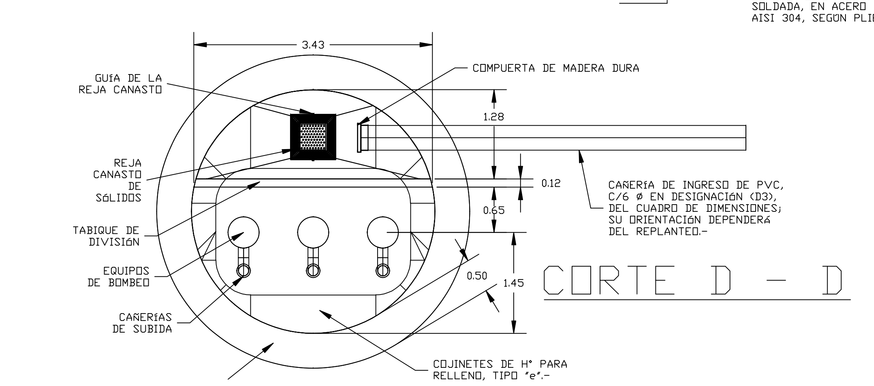

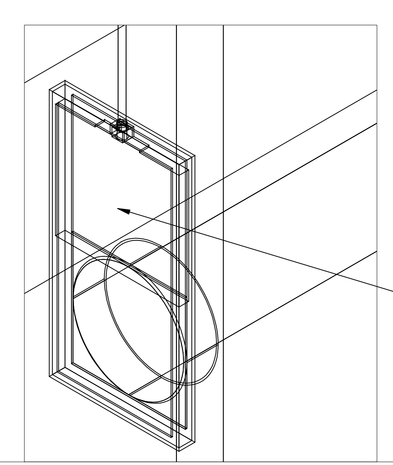

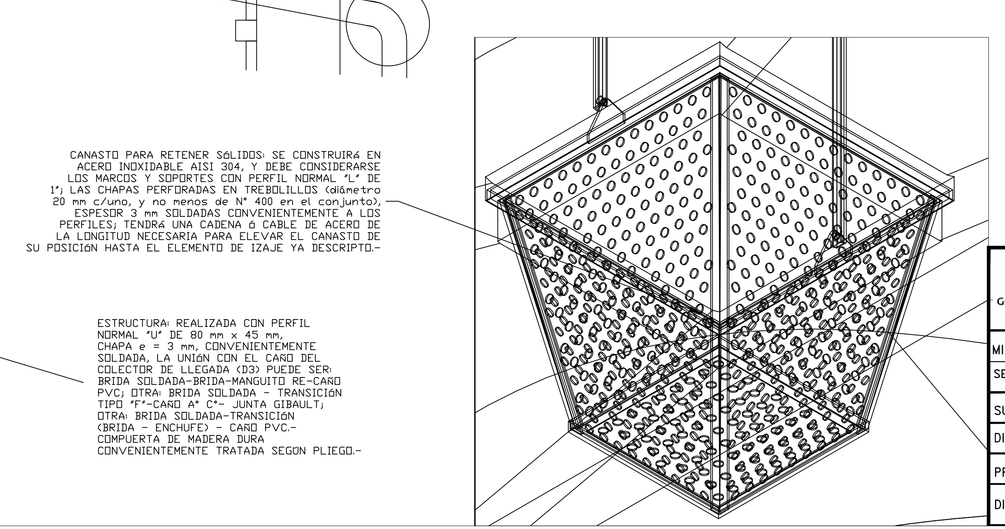

DIMENSIONES (m)				
DESIGNACIÓN	ESTACIÓN ELEVADORA			OBSER-
	N° 1	N° 2	N° 3	VACIONES
e 0	0,250	0,250	0,200	Espesor pared
e 1	0,30	0,30	0,25	Losa de Fondo
e 2	0,12	0,12	0,12	Losa Tapa Entrepiso
e 3	0,12	0,12	0,12	Losa de Canasto
h 0	8,335	6,835	6,935	
h 1	0,50	0,50	0,50	Terraplén Oficina
h 2	8,635	7,135	7,185	
h 3	7,795	6,285	6,420	
h T	9,135	7,635	7,685	
h d	0,80	0,80	0,80	Tapada Caño Desb.
D 0	3,50	3,50	3,50	Diám. Interno Tubo
D 1	4,00	4,00	3,90	Diám. Externo Tubo
D 2	0,250	0,250	0,200	Caño Impulsión
D 3	0,250	0,250	0,250	Caño Colector
D 4	0,20	0,20	0,20	Caño Desborde
N F				Nivel Freático

COTAS DE LA ESTACIÓN ELEVADORA				
DESIGNACIÓN	N° 1	N° 2	N° 3	OBSERVACIONES
A	26,565	28,345	29,030	Intrados Colector
B	26,315	28,095	28,780	Alarma
C	25,895	27,735	28,360	Arranque Bomba 2
D	26,015	27,975	28,580	Piso Canasto Sól.
E	25,585	27,415	28,070	Arranque Bomba 1
F	24,915	26,715	27,490	Parada Bomba 1
G	25,255	27,065	27,755	Parada Bomba 2
H	24,215	26,015	26,740	Fondo Pozo
K	23,915	25,715	26,490	Fundación Pozo
L	32,550	32,850	33,675	Cota Suelo Natural
P	33,050	33,350	34,175	Cota Piso de Oficina
LAS COTAS CORRESPONDEN AL ORIGEN DE NIVELACIÓN				

GOBIERNO DE SANTA FE

MINISTERIO DE AGUAS, SERVICIOS PÚBLICOS Y MEDIO AMBIENTE
DIRECCIÓN PROVINCIAL DE SANEAMIENTO Y PRESERVACIÓN DE LOS RECURSOS HÍDRICOS

MINISTRO: ARQ. ANTONIO CIANCIO
SECRETARIO DE AGUAS: ING. H. ORSOLINI
SUBSECRETARIO: ING. FERNANDO MUSSI
DIRECTORA PROV.: ING. LILIA ROSSI
PROYECTO: ING. JOSÉ J. LABUCKAS
DIBUJO: ING. JOSÉ J. LABUCKAS

OBRA: Desagües Cloacales a la Localidad: PEREZ - Departamento: ROSARIO.-

ESTACIONES ELEVADORAS N° 1, N° 2 Y N°3: PLANTA, VISTAS, CORTES Y PLANILLA DE DATOS

FECHA:	ESCALA:	PLANO N°:
AGOSTO de 2005	1 : 50	