TRAMO	UBICACION	PROGRESIVA (m)	FFCC	ø Cañeria (mm)	ø Camisa (mm)	Esp. Camisa (mm)	Long. Camisa (m)	COTA RIEL (m) (*)	COTA TN1 (m) (*)	COTA TN2 (m) (*)	TAPADAS MINIMAS (m)		
											T1	T2	z
TRONCAL	CRUCE FFCC MITRE	820	MITRE	1000	1270	12,7	12				1.50	1.50	2.00
TRONCAL	CRUCE FFCC GRAL. BELGRANO	3057	BELGRANO	900	1143	7.94	16				1.50	1.50	2.00
TRONCAL	CRUCE FFCC GRAL. BELGRANO	3428	BELGRANO	900	1143	7.94	16				1.50	1.50	2.00
TRONCAL	CRUCE FFCC GRAL. BELGRANO	7288	BELGRANO	900	1143	7.94	16				1.50	1.50	2.00
TRONCAL	CRUCE FFCC MITRE	10179	MITRE	800	965.2	7.94	12				1.50	1.50	2.00
IMPULSION A V. GDOR. GALVEZ	CRUCE FFCC MITRE	1145	MITRE	700	863.6	7.94	10				1.50	1.50	2.00
IMPULSION A V. GDOR. GALVEZ	CRUCE FFCC GRAL. BELGRANO	4020	BELGRANO	700	863.6	7.94	10				1.50	1.50	2.00
IMPULSION A PEREZ	CRUCE FFCC	820	FFCC	400	508.8	6.35	10				1.50	1.50	2.00
IMPULSION A PEREZ	CRUCE FFCC	820	FFCC	400	508.8	6.35	10				1.50	1.50	2.00

NOTA (*):
SE VERIFICARAN LAS VARIABLES : COTA RIEL, COTA TN1 y COTA TN2.

CORTE
Sin Escala

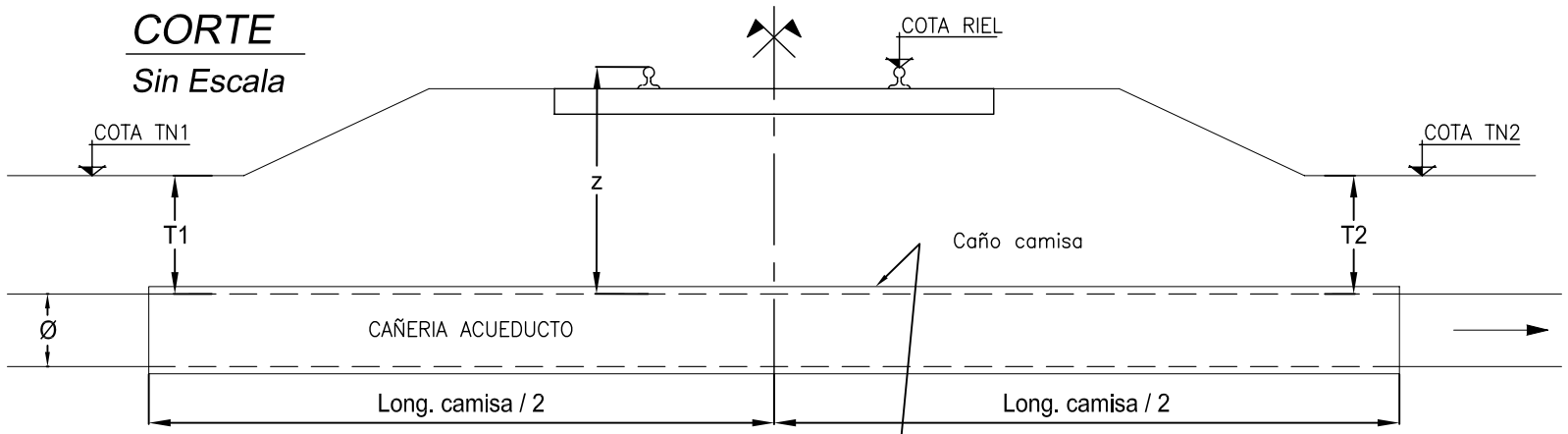

PLANTA
Sin Escala

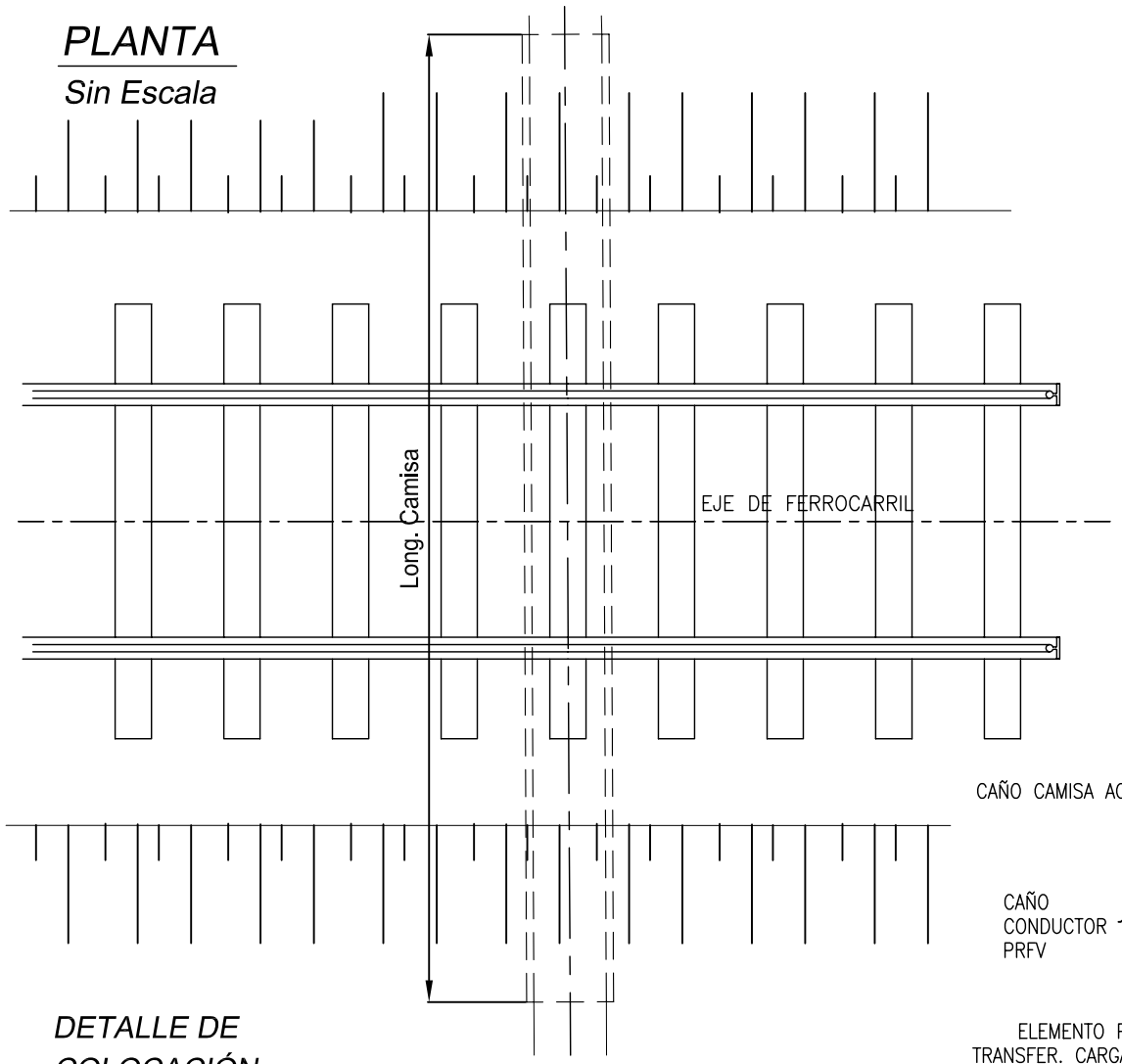

SECCIÓN TRANSVERSAL

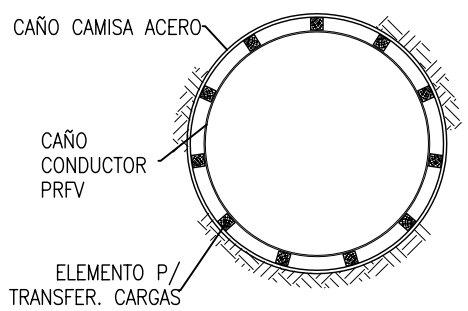

DETALLE DE COLOCACIÓN
Sin Escala

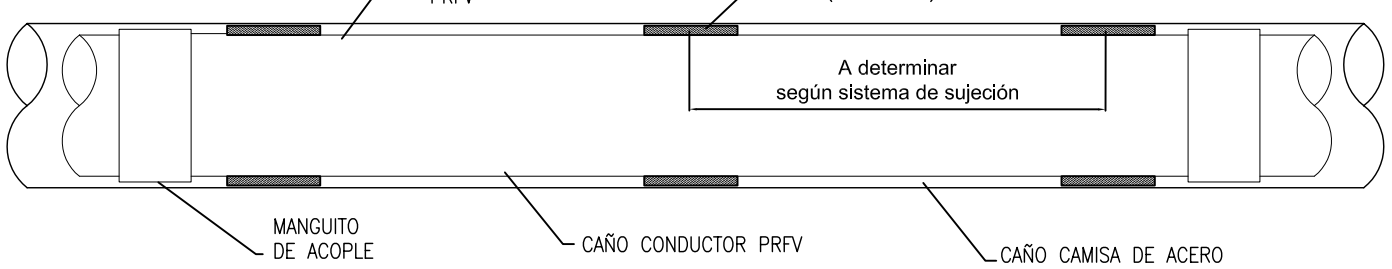

NOTAS:

- EL CÁLCULO DE LA TAPADA MÍNIMA EN CRUCES DE FERROCARRIL ESTÁ REGIDO POR LA "NORMA PARA LA OCUPACIÓN DE LA PROPIEDAD FERROVIARIOA O DESVÍOS PARTICULARES CON CONDUCTOS SUBTERRÁNEOS O AÉREOS PARA LÍQUIDOS O GASES "NORMA NT GVO(OA)003). SE DEBERÁN TENER EN CUENTA TODAS LAS CONSIDERACIONES EMANADAS DE DICHA NORMATIVA PARA LA EJECUCIÓN DE LOS CRUCES DE VÍAS FERROVIARIAS.
- TODAS LAS MEDIDAS Y COTAS DEBERÁN SER VERIFICADAS EN OBRA
- LAS DIMENSIONES ESTÁN EXPRESADAS EN METROS
- LAS COTAS ESTÁN EN EL SISTEMA DE REFERENCIA DEL INSTITUTO GEOGRAFICO MILITAR (I.G.M.)
- COBERTURA EXTERNA E INTERNA:
  EL CAÑO CAMISA LLEVARÁ UNA CAPA DE PINTURA EPOXIBITUMINOSA DE 500 micrones DE ESPESOR MÍNIMO
- LAS CURVAS HORIZONTALES Y VERTICALES CUYO ÁNGULO RESULTE INFERIOR A 10° SERÁN TOMADAS CON LAS JUNTAS DE UNIÓN ENTRE TUBOS, DENTRO DE LAS TOLERANCIAS ESTABLECIDAS POR EL FABRICANTE, ESTO ES, NO MÁS DE 2° EN CADA UNIÓN.
- SE DEBERA DISEÑAR UN SISTEMA DE SUJECIÓN DE LA CAÑERÍA DE PRFV A LA CAMISA DE ACERO QUE SEA EFICAZ EN SEA EFICAZ EN LA TRANSFERENCIA DE CARGAS.

PROVINCIA DE SANTA FE
MINISTERIO DE AGUAS, SERVICIOS PÚBLICOS Y MEDIO AMBIENTE
SECRETARIA DE AGUAS

MINISTRO: ARQ. ANTONIO CIANCIO

SECRETARIO DE AGUAS: ING. HUGO ORSOLINI

DIR. PROVINCIAL DE SISTEMAS DE PROVISIÓN DE AGUA: ING. DANIEL AVELLANEDA

PROYECTO: ING. HORACIO RISSO PATRON

DIBUJO: ING. HORACIO RISSO PATRON

ACUEDUCTO SUR 1
PROVINCIA DE SANTA FE
(ETAPA 1 - TRAMO A)

CRUCES ESPECIALES

PLANO TIPO DE CRUCES DE FERROCARRILES

FECHA	ESCALAS:	PLANO
AGOSTO 2008	INDICADAS	PT-S1-09