PLANTA TERRAPLEN GARELLO – SECTOR A PROTEGER

ESCALA 1:1000

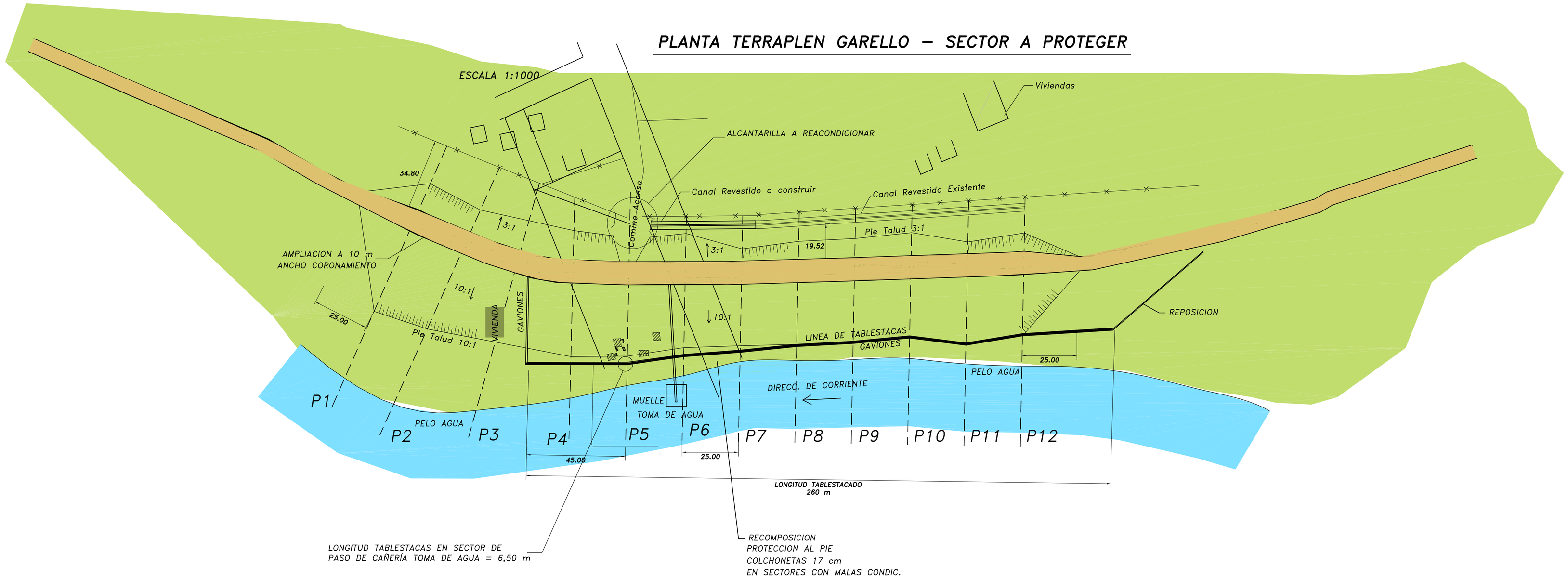

PERFIL TRANSVERSAL TIPO OBRAS DE PROTECCIÓN

ESCALA 1:100

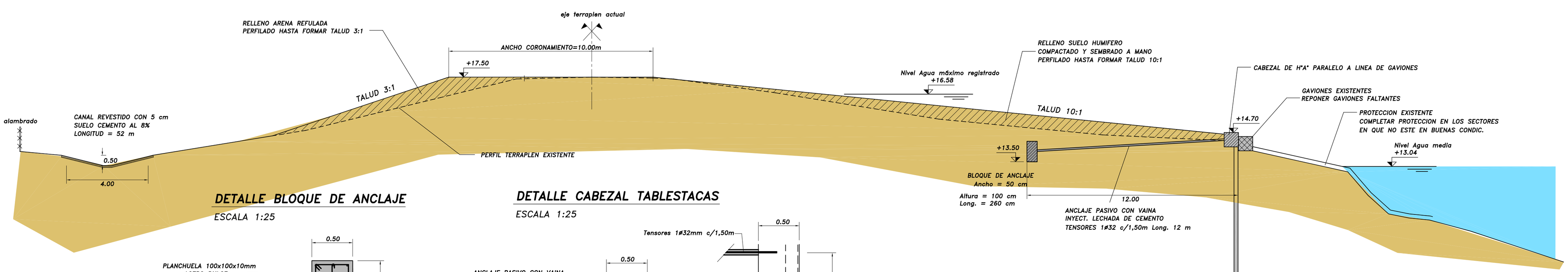

DETALLE BLOQUE DE ANCLAJE

ESCALA 1:25

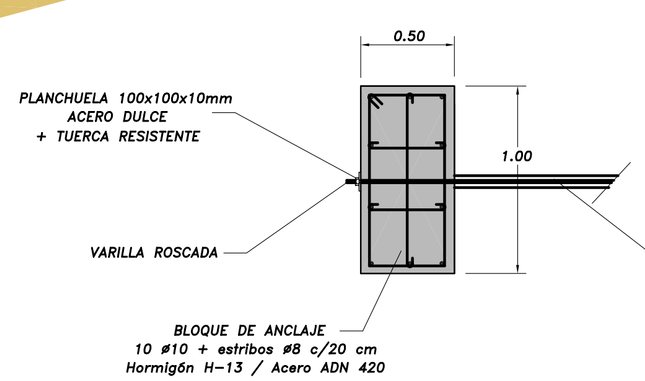

DETALLE CABEZAL TABLESTACAS

ESCALA 1:25

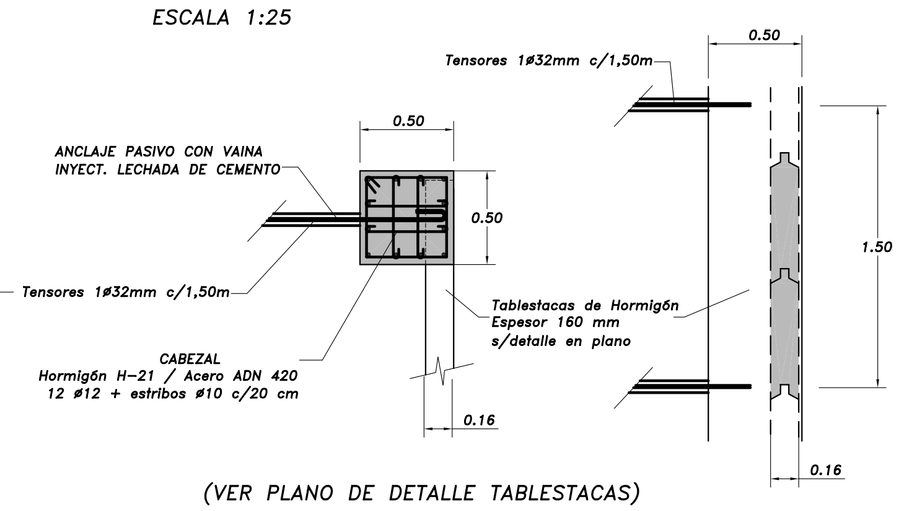

(VER PLANO DE DETALLE TABLESTACAS)

TABLESTACADO

TABLESTACAS DE HORMIGÓN
LONGITUD TABLESTACADO = 260 m
LONGITUD TABLESTACAS = 12 m
LONGITUD TABLESTACAS EN SECTOR DE
PASO DE CAÑERÍA TOMA DE AGUA = 6,50 m

Gobierno de SantaFe
trabajando juntos construyendo futuro

PROVINCIA DE SANTA FE
MINISTERIO DE ASUNTOS HÍDRICOS
SUBSECRETARIA DE GESTIÓN y PLANIFICACIÓN

MINISTRO: ING. ALBERTO JOAQUIN	OBRA: TERRAPLEN GARELLO PROTECCIÓN SECTOR TOMA DE AGUA
DIRECTOR PROVINCIAL DE EVALUACION ESTUDIOS Y PROYECTOS Ing. Pablo Cacik	
DIRECTOR GENERAL: Ing.Sergio Rojas	
PROYECTO TÉCNICO Ing. Rodrigo Mosconi Ing. Horacio Risso Patrón	DETALLE DE OBRAS A REALIZAR
APOYO TÉCNICO	FECHA: NOVIEMBRE de 2005 / ESCALAS: INDICADAS / PLANO Nº: 03