TRONCAL AGUA CRUDA - CRUCE DE ARROYOS EN RUTA A009

Denominacion	Prog.	Diámetro	Clase	Presenc.	Accesorio	Tipo de Bloque	Dimensiones del bloque												Armaduras (en ambas direcciones)			Cómputos		Tramo
							Hb	Lb1	Lb2	a	am	aM	Hp	Lp	Ep	Lpl	ap	ep	Cáscara bloque	Pantalla ó detrás cañería	Sost.	Vol. Hº	Armad.	
	(m)	(mm)	PN	Napa			(m)	(m)	(m)	(m)	(m)	(m)	(m)	(m)	(m)	(m)	(m)	(m)			Caño	(m3)	(ton.)	
T53a	4021.17	900	6	2.30	C45°	Especial	3.10	1.20	2.00	2.00			3.10	4.00	0.45				1 Fe10c/15cm	1 Fe12c/9.5cm	1 Fe16c/11cm	15.50	0.89	Agua Cruda - Aº Aguilar
T53b	4232.42	900	6	2.30	C45°	Especial	3.10	1.20	2.00	2.00			3.10	4.00	0.45				1 Fe10c/15cm	1 Fe12c/9.5cm	1 Fe16c/11cm	15.50	0.89	Agua Cruda - Aº Aguilar

BLOQUES T53a / T53b

Vista superior

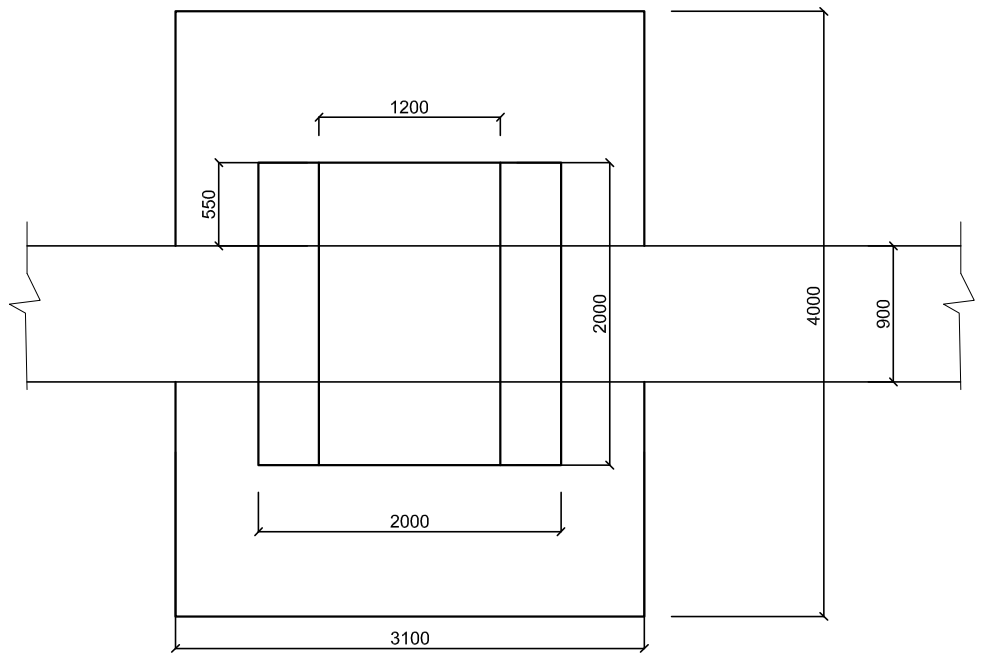

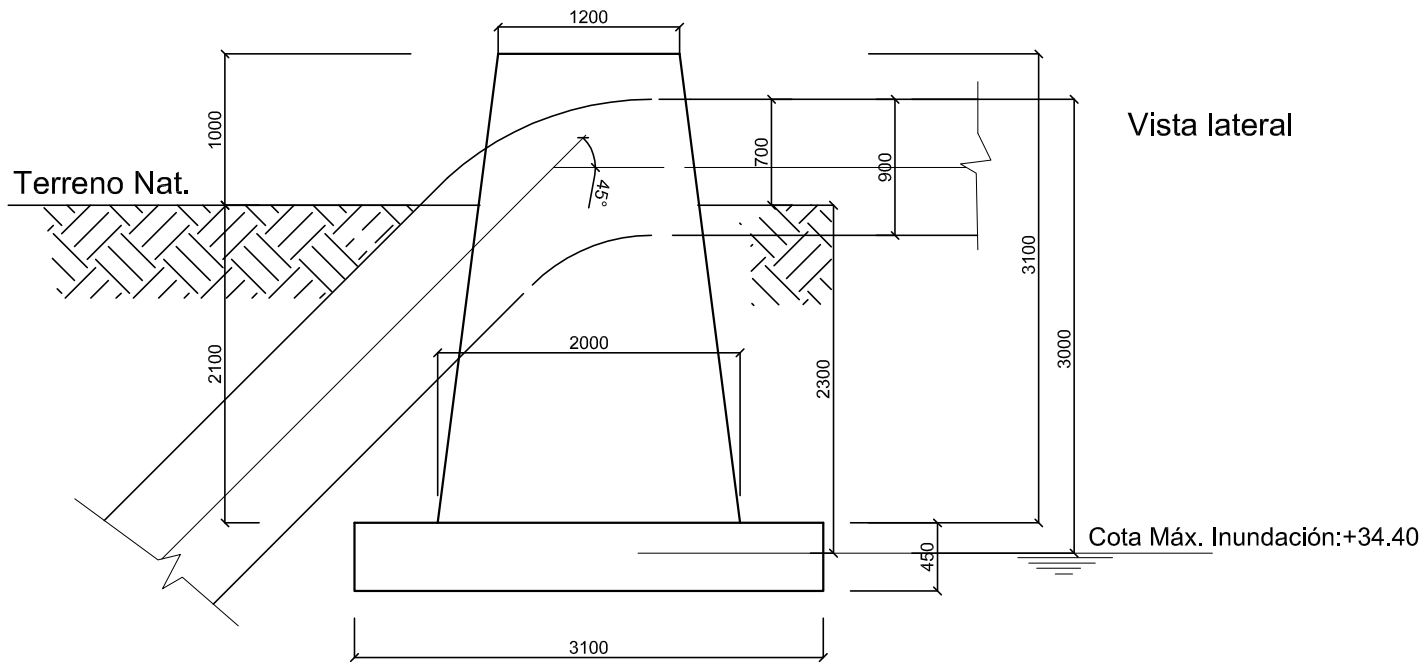

Vista lateral

PROVINCIA DE SANTA FE

MINISTERIO DE AGUAS, SERVICIOS PÚBLICOS Y MEDIO AMBIENTE

SECRETARIA DE AGUAS

MINISTRO: ARQ. ANTONIO CIANCIO

SECRETARIO DE AGUAS: ING. HUGO ORSOLINI

DIR. PROVINCIAL DE SISTEMAS DE PROVISIÓN DE AGUA: ING. DANIEL AVELLANEDA

PROYECTO:

UTN – Facultad Rergional Reconquista

DIBUJO:

UTN – Facultad Rergional Reconquista

ACUEDUCTO RECONQUISTA
PRIMERA ETAPA
PROVINCIA DE SANTA FE
DEPARTAMENTOS GENERAL OBLIGADO Y VERA
DISEÑO Y DIM. BLOQUES DE ANCLAJE
DETALES DE BLOQUES
ZONA CRUCE ARROYO AGUILAR

FECHA	ESCALA	ACyZN - BA - XI
FEBRERO DE 2011		PLANO N° 4 - 41