CAMARA DE DESAGÜE
ESCALA 1:25

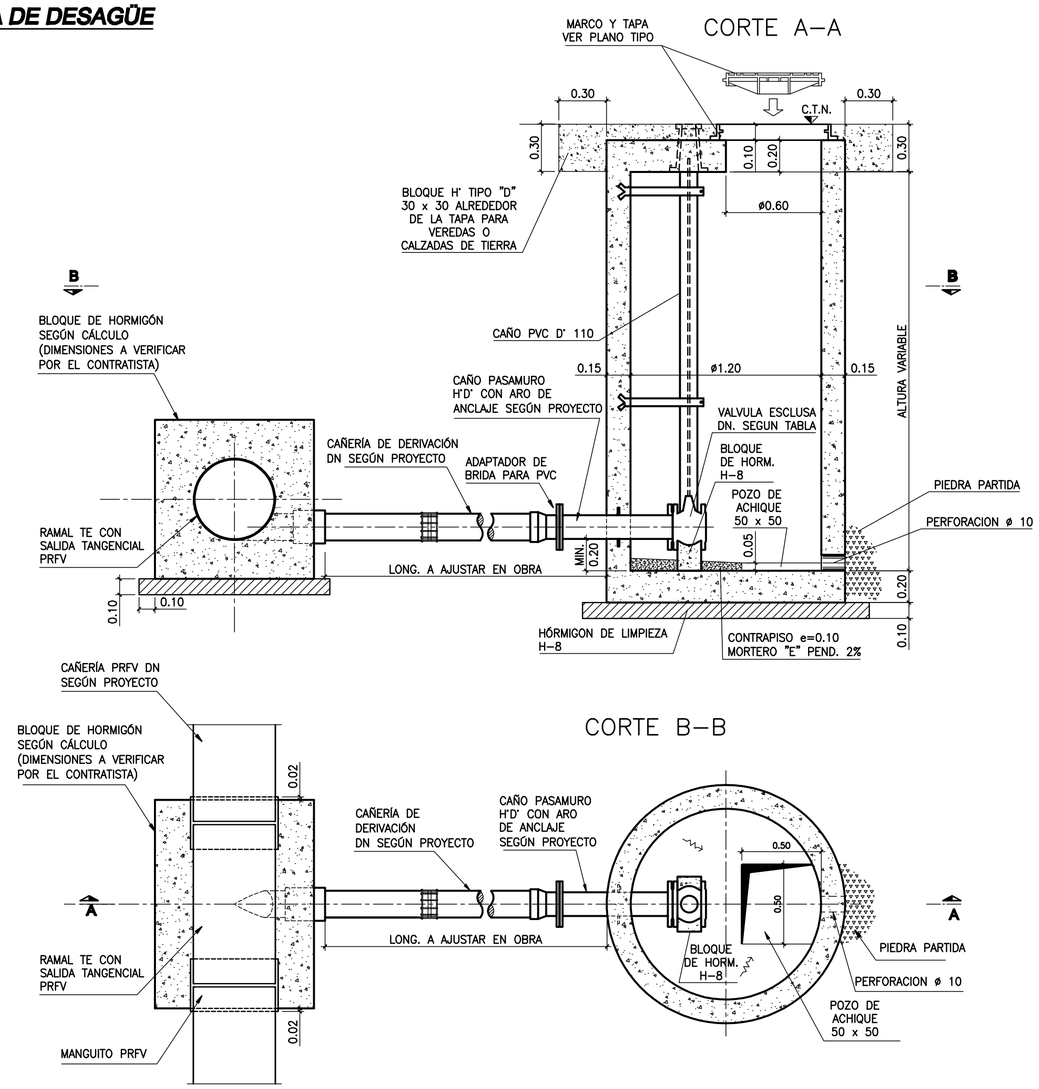

DETALLE ARMADURAS

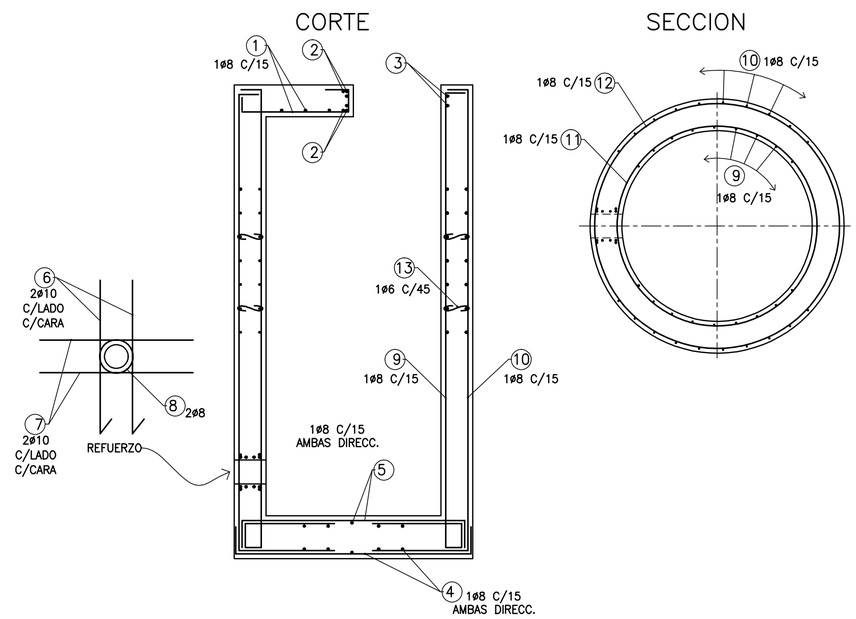

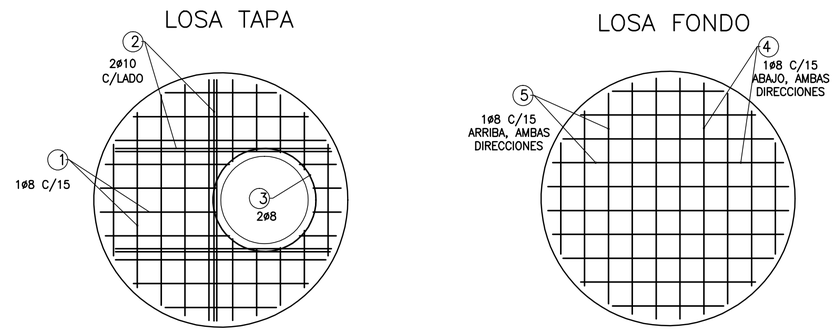

DETALLE DERIVACIÓN EN CAÑERÍAS DIAMETRO <= 315mm
ESCALA : CROQUIS

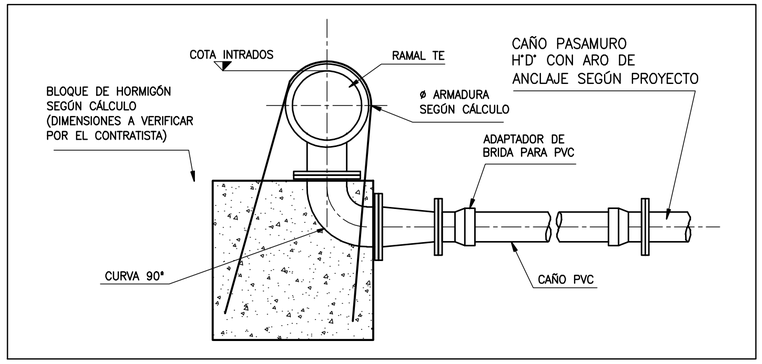

RELACIÓN ENTRE DIÁMETROS DE CAÑERÍA Y DIÁMETROS DE VÁLVULAS	
DIÁMETRO DE LA CAÑERÍA (mm)	DIÁMETRO DE VÁLVULA DE DESAGÜE (mm)
MENOR DE 200	80
250 a 300	100
400 a 500	150
600 a 700	200
800 a 900	250
1000 a 1100	300

NOTAS:

- HORMIGON: H–21
- ACERO ADN 420
- RECUBRIMIENTOS: INTERIORES = 3 cm
  EN CONTACTO CON TERRENO = 4 cm
- EL RELLENO ALREDEDOR DE LA CAMARA SE COMPACTARA AL 95% DEL PROCTOR
- REVOQUE INTERIOR: MORTERO 1:2 (1° CAPA)
  MORTERO 1:1 (2° CAPA)
- SI SE EMPLEAN MOLDES METALICOS NO SE REQUERIRA LA EJECUCION DE REVOQUES INTERIORES.
- LAS MEDIDAS SE EXPRESAN EN METROS
- LOS ESPESORES DE HORMIGÓN Y ARMADURAS SON INDICATIVAS, DEBIENDO SER VERIFICADOS POR EL CONTRATISTA.

PROVINCIA DE SANTA FE
MINISTERIO DE AGUAS, SERVICIOS PÚBLICOS Y MEDIO AMBIENTE
SECRETARIA DE AGUAS

MINISTRO: ARQ. ANTONIO CIANCIO

SECRETARIO DE AGUAS: ING. HUGO ORSOLINI

DIR. PROVINCIAL DE SISTEMAS DE PROVISIÓN DE AGUA: ING. DANIEL AVELLANEDA

PROYECTO: EQUIPO SANTA FE

DIBUJO: EQUIPO SANTA FE

ACUEDUCTO NORTE 1
PROVINCIA DE SANTA FE
DEPARTAMENTOS LA CAPITAL Y SAN JERONIMO

CAMARAS DE DESAGÜE

FECHA	ESCALAS:	PLANO
OCTUBRE 2010	INDICADAS	AN-TI-CA-003