PROYECTO ALCANTARILLA FERROVIARIA Nº4

POSICIONAMIENTO NUEVA ALCANTARILLA PLANIMETRIA
ESCALA 1:250

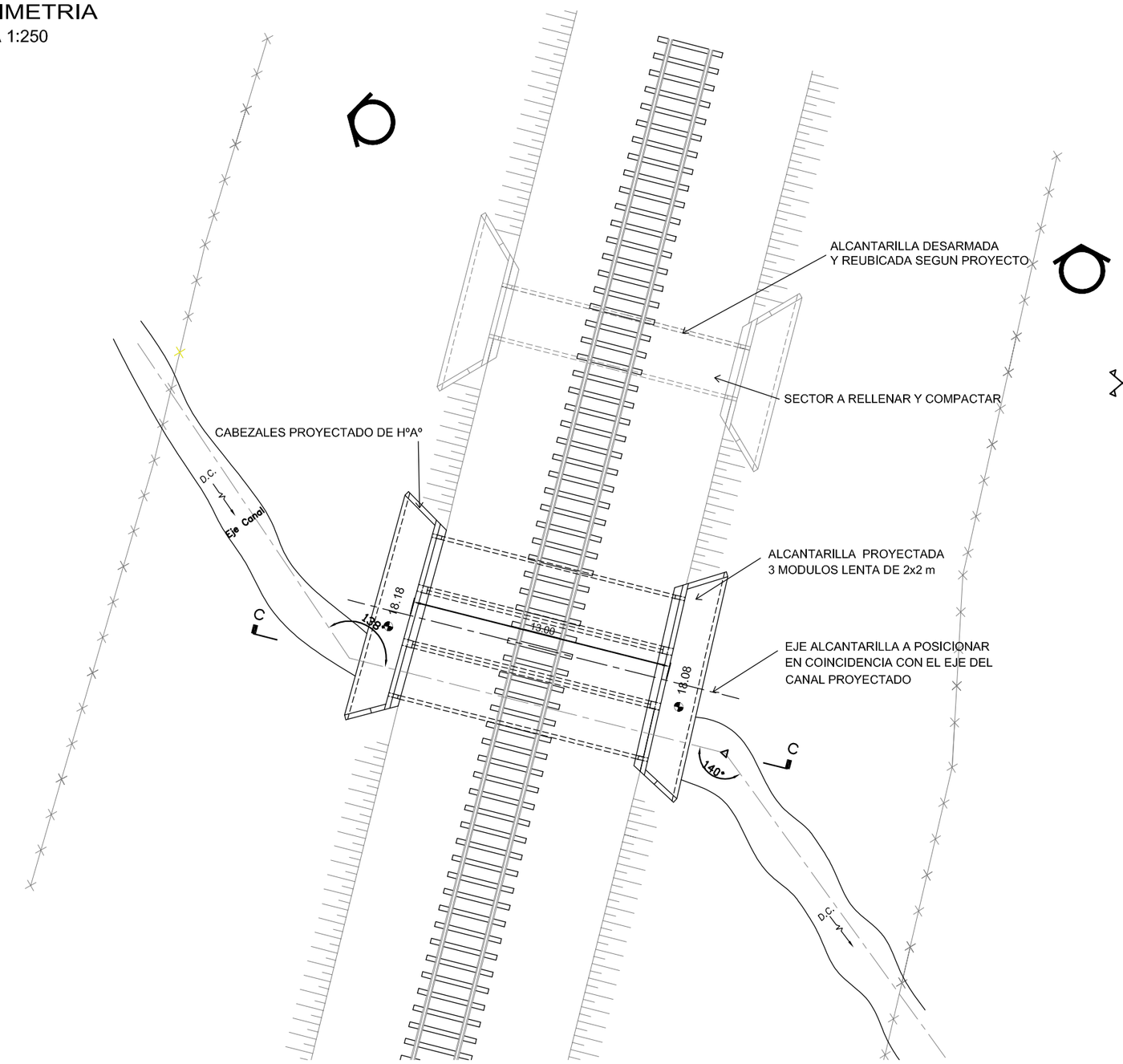

PLANTA CABEZAL
ESCALA 1:100

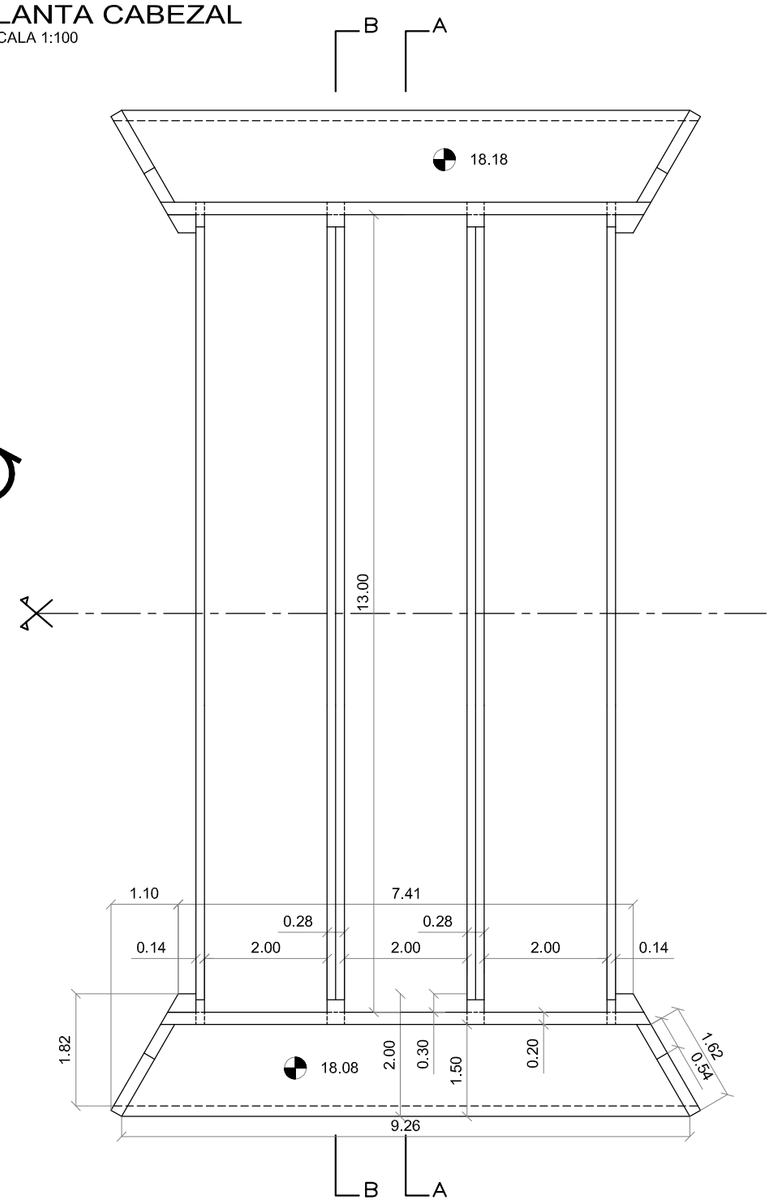

VISTA CABEZAL
ESCALA 1:100

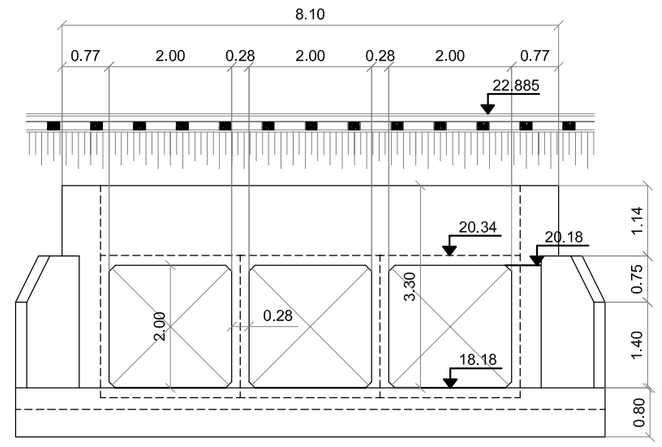

CORTE A-A
ESCALA 1:100

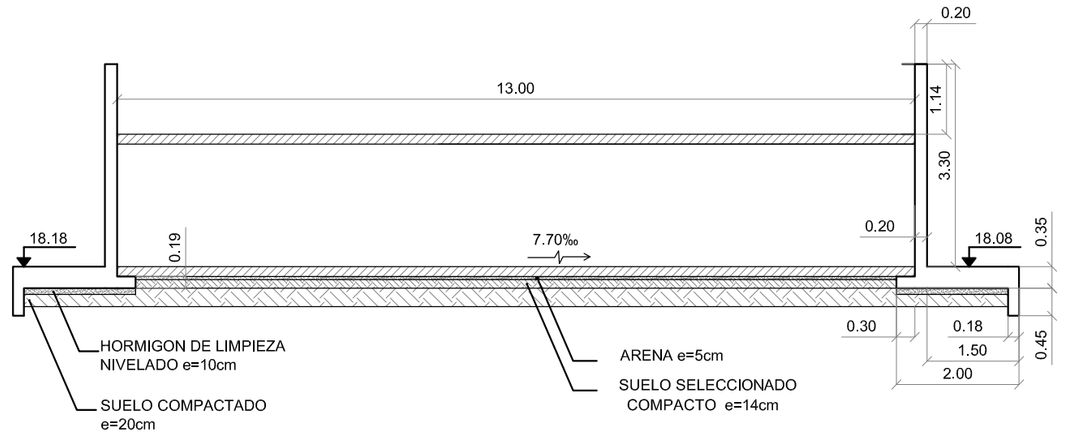

CORTE B-B
ESCALA 1:100

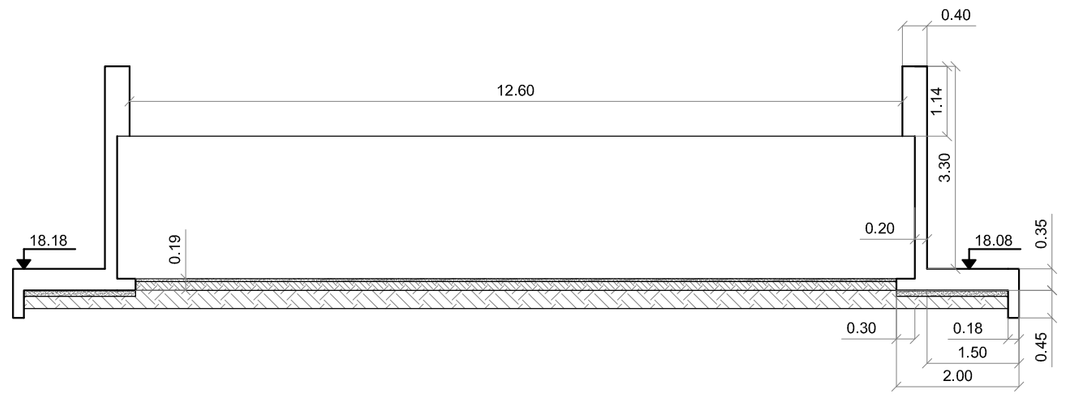

PERFIL LONGITUDINAL C - C NUEVA ALCANTARILLA
ESCALA 1:100

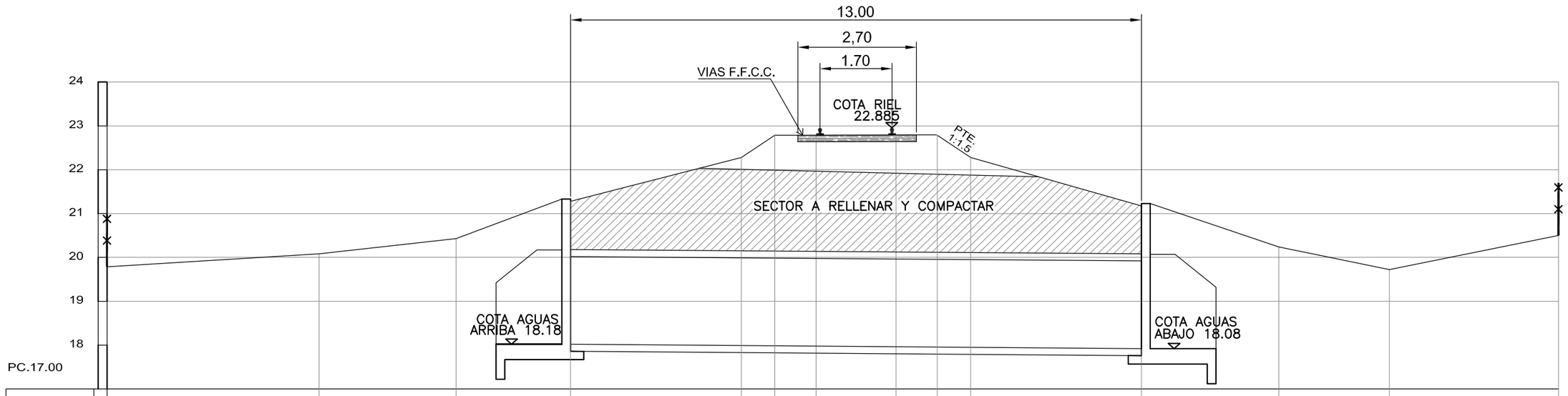

DISTANCIAS	0.00	4.83	7.95	10.76	14.45	15.21	16.15	17.97	18.91	19.67	23.36	26.69	29.21	33.06
COTAS	19.785	20.084	20.437	21.33	22.278	22.787	22.788	22.793	22.787	22.278	21.230	20.239	19.716	20.500

NOTAS:

- LAS MEDIDAS ESTAN EN METROS.
- LAS COTAS ESTAN REFERIDAS AL CERO DEL I.G.M.
- LAS DIMENSIONES Y ARMADURAS DE LOS CABEZALES FUERON DETERMINADAS A NIVEL DE ANTEPROYECTO EL CONTRTISTA DEBERA REALIZAR EL DIMENSIONAMIENTO A NIVEL DE PROYECTO EJECUTIVO.
- MATERIALES: HORMIGON H – 21 Y ACERO ADN 420.

Provincia de Santa Fe
M.A.S.P. y M.A.

PROVINCIA DE SANTA FE

MINISTERIO DE AGUAS , SERVICIOS PUBLICOS Y MEDIO AMBIENTE
SUBSECRETARIA DE DESARROLLO HIDRIC0

DIRECCION PROVINCIAL DE DRENAJES Y RETENCIONES

OPERADOR TECNICO : P.T.C. D. BRIGNONE	OBRA: REACONDICIONAMIENTO CANAL SECUNDARIO Nº 1 DEL ARROYO MALAQUIAS - DISEÑO DE OBRAS DE ARTE
DIBUJANTE : V. SCHULZE	PLANO: PROYECTO ALCANTARILLA Nº 4 FFCC PLANIMETRIA - PERFIL LONGITUDINAL DIMENSIONES ESTRUCTURA DE HORMIGON
PROYECTISTA :Ing. B. BORIO	
DIR.PROVINCIAL : Ing.Alberto MITRI	FECHA: DICIEMBRE 2009 — ESCALA: INDICADAS — PLANO Nº 07